1 Set Schiebetürbeschlag Antra I

2 Laufschiene Rohr mit Endkappen

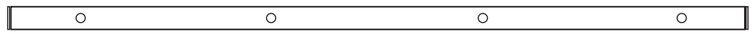

3 Türstopper

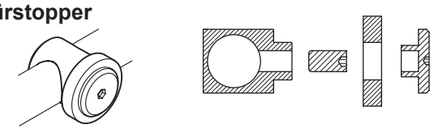

4 Laufwagen komplett

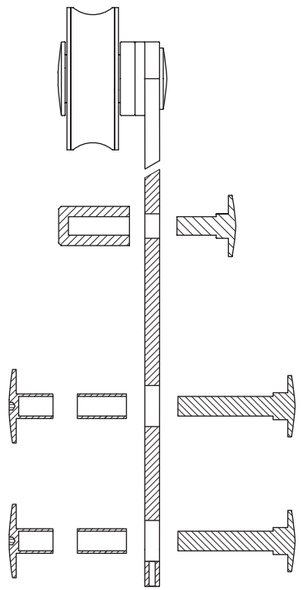

5 Wandbefestigung

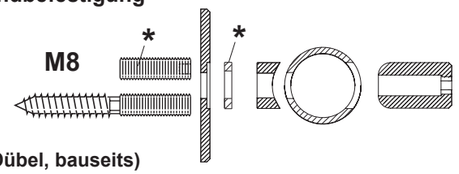

(ohne Dübel, bauseits)
* nicht im Lieferumfang enthalten.

6 Spezialwerkzeug

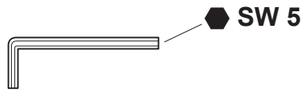

7 Bodenführung

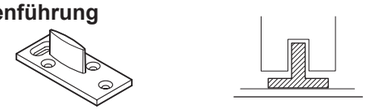

(ohne Dübel und Schrauben, bauseits)

Set Antra I Artikel-Nummer	Set / Stück					
1	2	3	4	5	6	7
USO47-1800DB	1	2	2	4	1	1
USO47-2100DB	1	2	2	4	1	1
USO47-2300DB	1	2	2	5	1	1
USO47-2540DB	1	2	2	5	1	1

Bei Montage des Schiebetürbeschlages die allgemeinen Sicherheitsvorschriften beachten!

Alle Schraubverbindungen müssen eine Woche nach Inbetriebnahme des Schiebetürbeschlages nachgezogen werden!

Zur Reinigung des Schiebetürbeschlages **keine** Scheuermittel verwenden, sondern nur handelsübliche Edelstahlreiniger!

ABP-Beyerle GmbH
Im Schollengarten 24 b, D - 76646 Bruchsal (Germany)
Tel. + 49 - (0) 7257 / 9127 - 0, Fax + 49 - (0) 7257 / 9127 - 29, Email info@abp-beyerle.de, www.abp-beyerle.de

- Achtung
- Anschrauben
- Anschrauben
- Lösen / Festziehen
- Montieren
- Rechtwinklig
- Bohren
- Dübeln
- Einstellen Justieren
- Waagerecht
- Senkrecht
- Messen Markieren
- Sichtprüfen
- Spezial -werkzeug
- 2 Personen erforderlich
- Messen
- Frage klären
- Siehe Anleitung
- Sichern

65 30 00.0193_Antra I_Holz_DE

Montageanleitung

Schiebetürbeschlag **Antra I**

für Holztüren (38 - 45 mm)

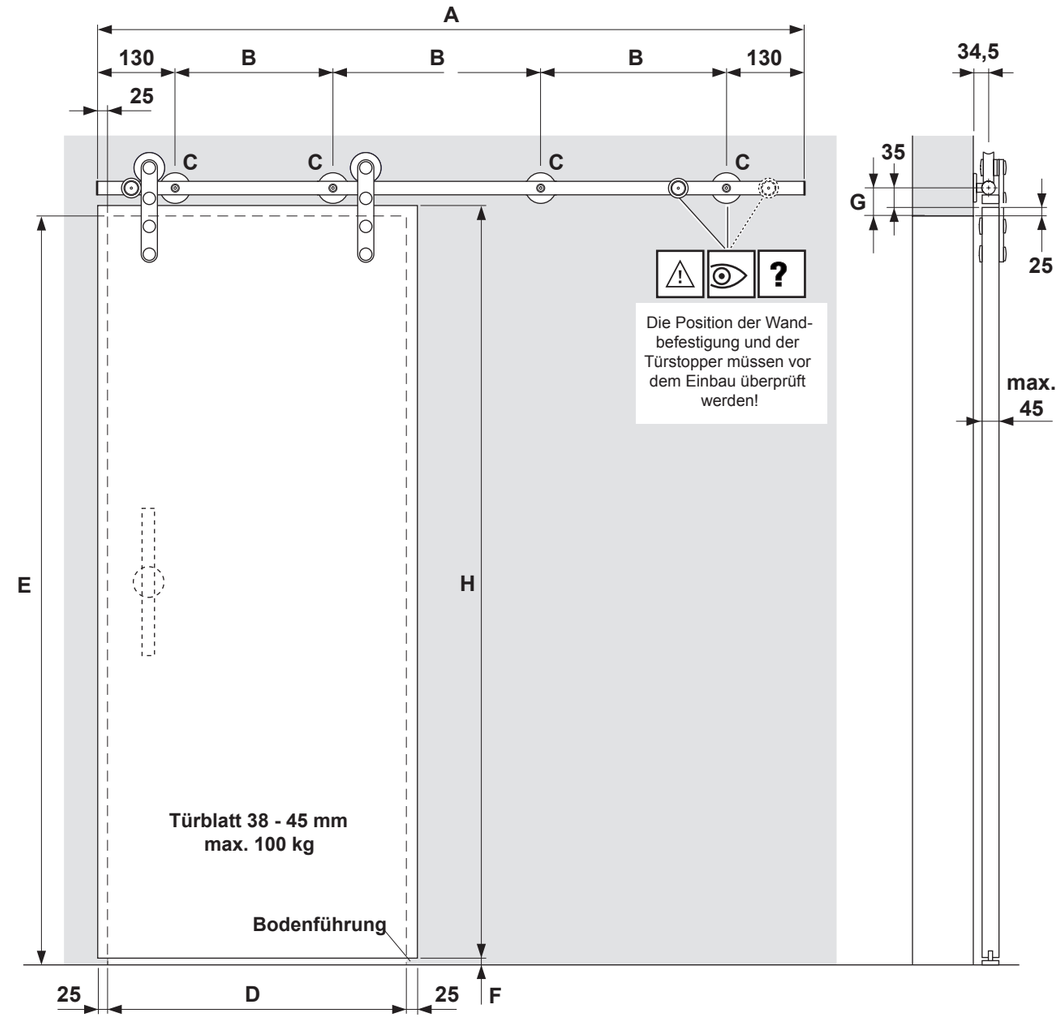

Komplett-Set's

Set Antra I Artikel-Nummer	A mm	B mm	C Stück	D mm	E max. mm	F mm	G mm	H max. mm (H = E – F + 25)
USO47-1800DB	1800	513, 514 ,513	4	750 - 900	2500	7 - 10	60	2518
USO47-2100DB	2100	613, 614 ,613	4	910 - 1000	2500	7 - 10	60	2518
USO47-2300DB	2300	510	5	1010 - 1120	2500	7 - 10	60	2518
USO47-2540DB	2540	570	5	1130 - 1250	2500	7 - 10	60	2518

Technische Änderungen vorbehalten - Maßangaben in (mm) - Stand 04.2016
© by ABP-Beyerle GmbH

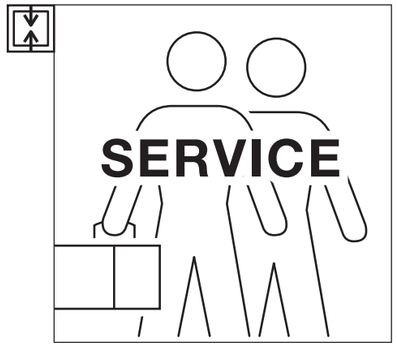

Abb. 1

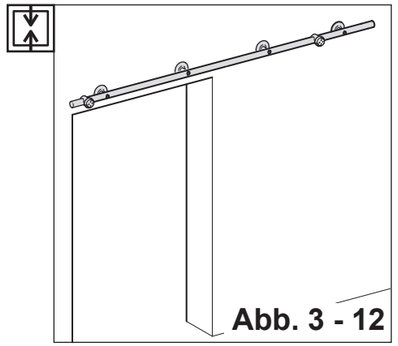

Abb. 2

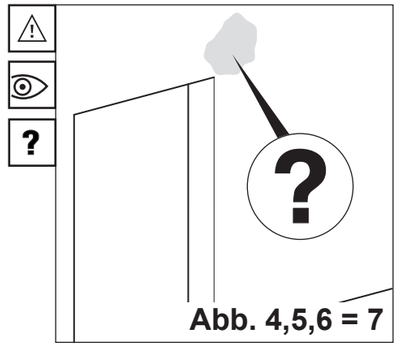

Abb. 3

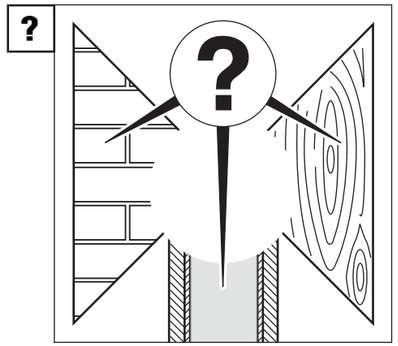

Abb. 4

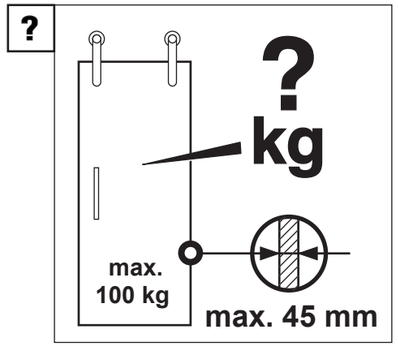

Abb. 5

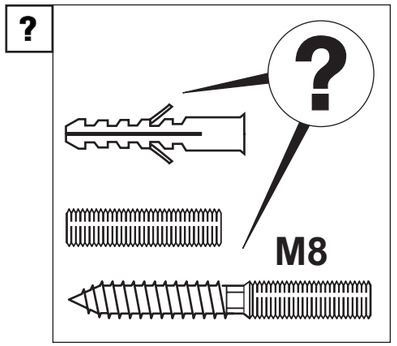

Abb. 6

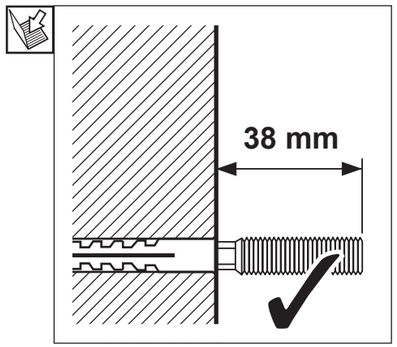

Abb. 7

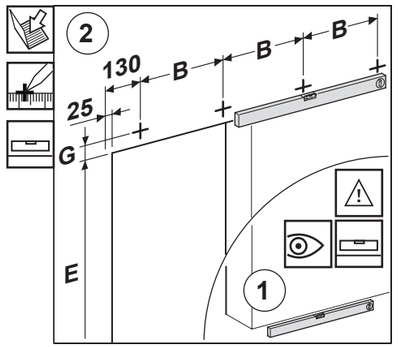

Abb. 8

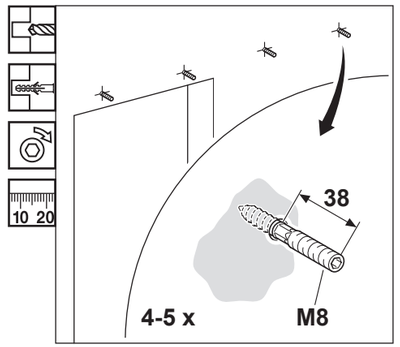

Abb. 9

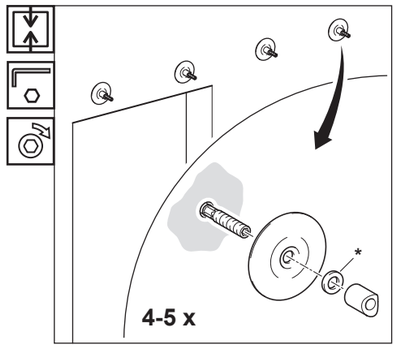

Abb. 10

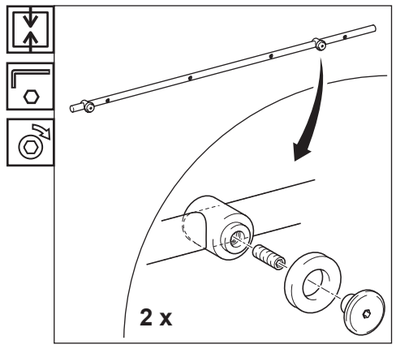

Abb. 11

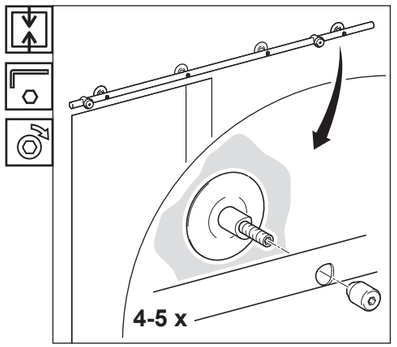

Abb. 12

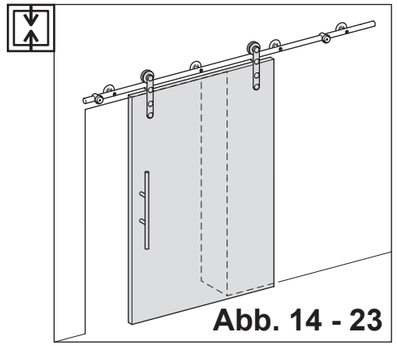

Abb. 13

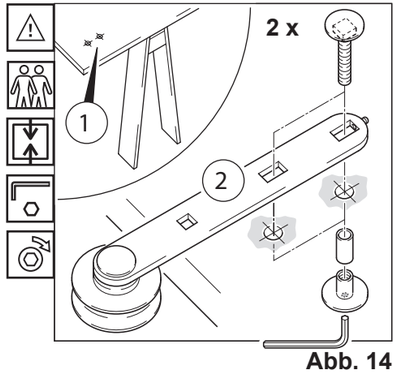

Abb. 14

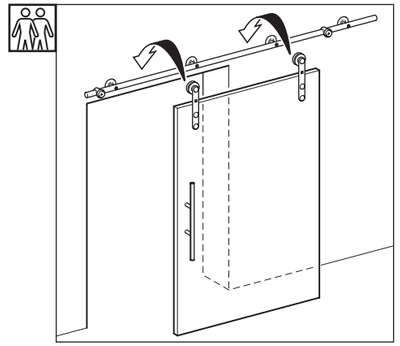

Abb. 15

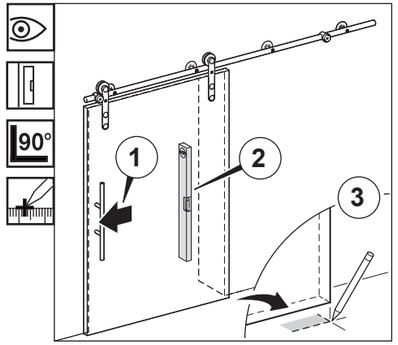

Abb. 16

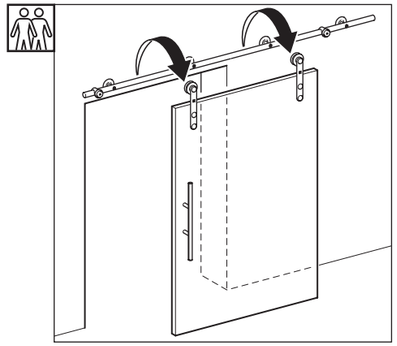

Abb. 17

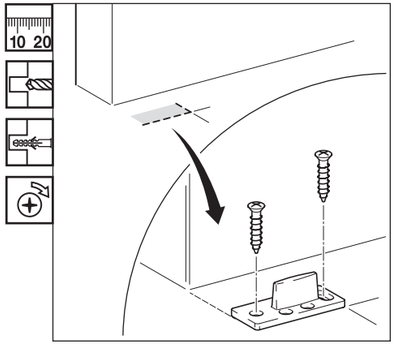

Abb. 18

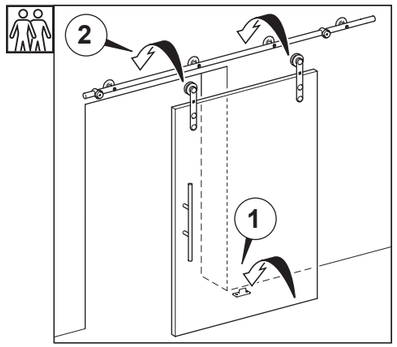

Abb. 19

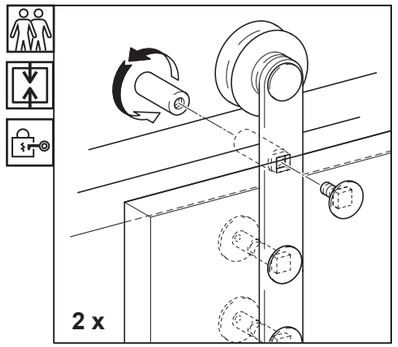

Abb. 20

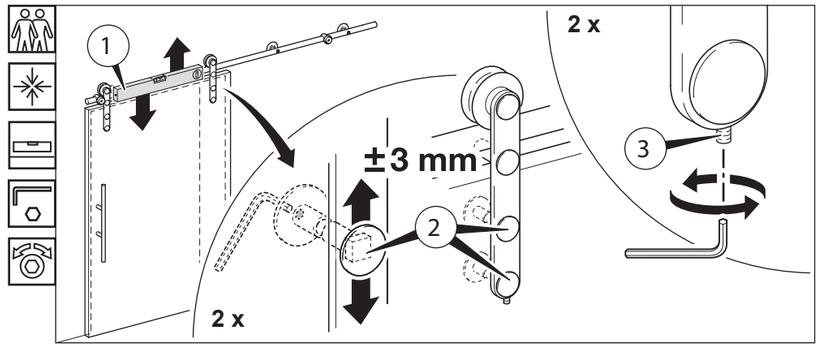

Abb. 21

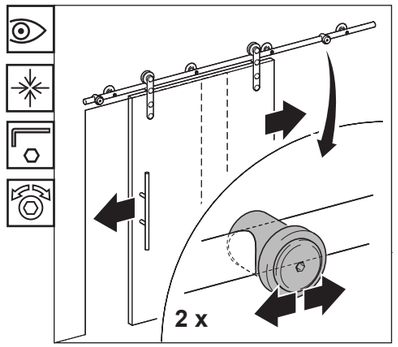

Abb. 22

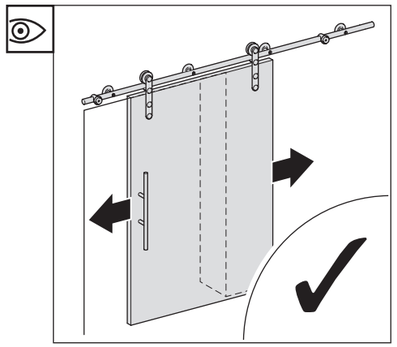

Abb. 23

Technische Änderungen vorbehalten - Maßangaben in (mm) - Stand 08.2018
© by ABP-Beyerle GmbH

ABP beyerle

Montageanleitung Schiebetürbeschlag Antra I
für Holztüren (max. 45 mm)